SEÇÃO TRANSVERSAL

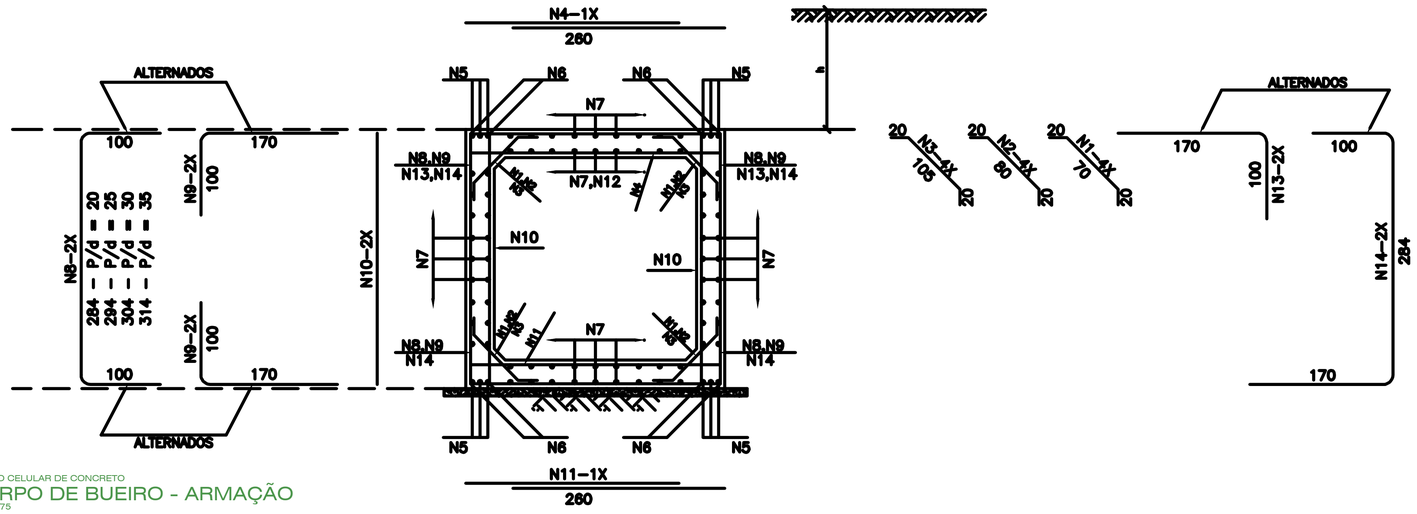

BUEIRO CELULAR DE CONCRETO
CORPO DE BUEIRO - ARMAÇÃO
ESC: 1/75

TABELA DAS ARMADURAS
(POR METRO DE GALERIA)

0 ≤ h ≤ 100				
fs ≥ 0,10 MPa				
Nº	Ø	Q	COMP.	ESP.
1	6,3	20	110	c/20
2	---	---	---	---
3	---	---	---	---
4	12,5	6	260	c/16
5	---	---	---	---
6	16,0	8	CORR.	---
7	6,3	84	CORR.	c/20
8	---	---	---	---
9	---	---	---	---
10	6,3	16	285	c/12
11	12,5	6	260	c/16
12	12,5	10	CORR.	c/25
13	12,5	8	270	c/26
14	12,5	8	554	c/26

RESUMO		
Ø	Kg/m	PESO (Kg)
6,3	0,252	41
12,5	0,988	107
16,0	1,570	14
TOTAL		162Kg

DETALHE DA VISTA EM PLANTA

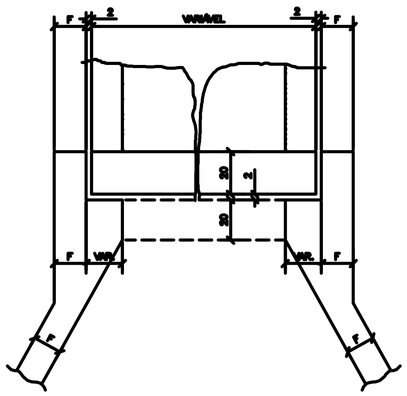

VISTA EM PLANTA

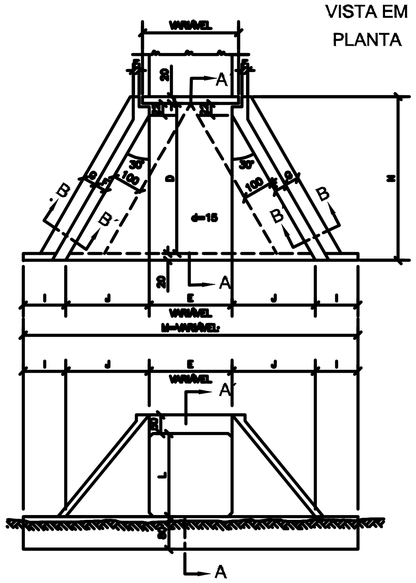

VISTA EM ELEVAÇÃO

TABELA DE QUANTIDADES DE SERVIÇOS PARA DUAS DUAS CABECEIRAS COMPLETAS PARA BUEIROS NORMAIS

SERVIÇO	UNID.	BUEIROS 2,50 x 2,50 m
LASTRO	m^3	8,70
FORMAS	m^2	144,00
CONCRETO	m^3	24,35
REVESTIMENTO	m^3	1,35

MEDIDAS	TAMANHO DOS BUEIROS 2,50 x 2,50 m fs ≥ 0,10 MPa
D	430
E	250
F	20
G	50
I	100
J	247
L	250
M	944
N	470

SEÇÃO AA´

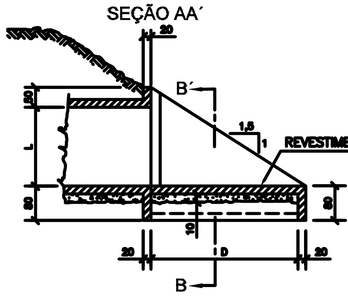

SEÇÃO BB´

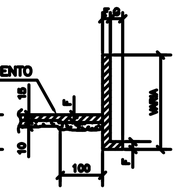

BUEIRO SIMPLES - RESUMO PARA DUAS CABECEIRAS 2,50 x 2,50 m				
Ø	α = 0°	α = 15°	α = 30°	α = 45°
6,3	621	700	829	1.116
8,0	505	570	636	849
10,0	345	380	419	559
12,5	210	235	234	308
16,0	75	90	124	146
20,0	–	–	–	–
TOTAL	1.756Kg	1.975Kg	2.242Kg	2.978Kg

BUEIRO CELULAR DE CONCRETO
CORPO DE BUEIRO - ARMAÇÃO
ESC: 1/75

OBRA: RECUPERAÇÃO DE ESTRADAS VICINAIS

TIPO DE OBRA: Institucional

MODALIDADE: Planejamento

PROPRIETÁRIO - CGC: PREFEITURA MUNICIPAL DE SÃO JOSÉ DOS QUATRO MARCOS

LOCAL - INSCRIÇÃO CADASTRAL: BUEIRO 10 - ZONA RURAL QM 01

ASSUNTO: BUEIRO SIMPLES CELULAR CONCRETO SEÇÃO 2,50 X 2,50 m

PRANCHA: ESTRUTURAL

AUTOR DO PROJETO: ROBSON DARCIO SOUSA CREA – 120.263.916-0

RESPONSÁVEL TÉCNICO P/ OBRA:

PROJETISTA:

QUADRO DE ÁREAS: EXT. DO BUEIRO 10,00 m

ESCALA: INDICADA

FOLHA: 28/40

ARQUIVO:

DATA: ABRIL 2020